ANCHO MÓDULO	¨=1190 (MINI)	<=2350 O OTRA MEDIDA	2400	2440	PANEL e100
DIMENSIONES PILAR	125x125	195x167	220x167	240x167	245x217

*La altura de los pilares suele ser 2300 o 2525mm

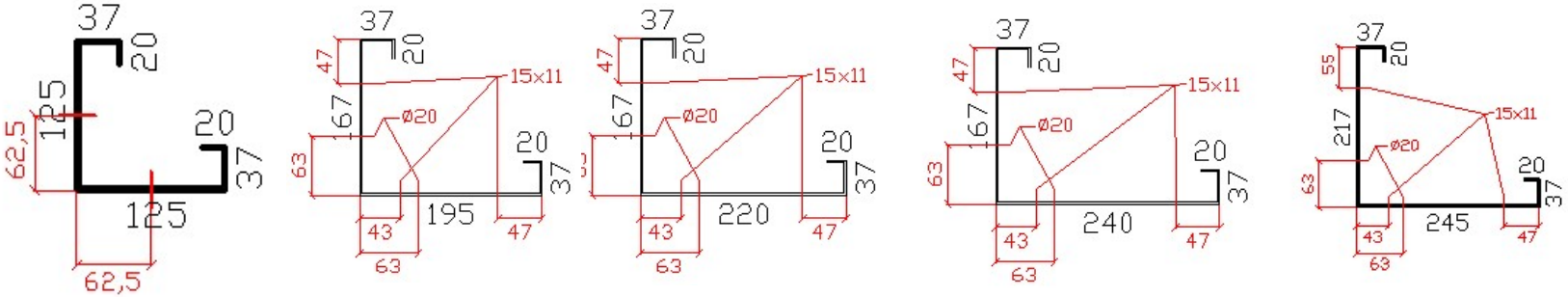

Espesor de chapa para pilares de módulos con tablero y SC normales				
	H≤2400	2400<H<2600	2601<H<2800	2801<H
P0	2mm	2mm	2,5mm	2,5mm
P0+P1	2mm	2,5mm	3mm	CONSULTAR